KSH Hadzhidimitrov

MADE IN ITALY

КСХ-Хаджидимитров ЕООД София, кв.Враждебна, ул. 3-та, 4 тел.: 02/ 943 45 34 www.obkov.com /e-mail: office@obkov.com

Аксесоари и механизми за кухни

- високо качество

- оптимална цена

- произведено в ИТАЛИЯ

когато творчеството намира място в ежедневието

- в опаковката са включени монтажни схеми и/или шаблон за монтаж

KSH Hadzhidimitrov

MADE IN ITALY

КСХ-Хаджидимитров ЕООД София, кв.Враждебна, ул. 3-та, 4 тел.: 02/ 943 45 34 www.obkov.com /e-mail: office@obkov.com

002G

GREEN LINE

Кошница долен ред за модул 150 и 200 мм
Кошница горен ред за модул 150 мм, дълбочина 295 мм

Кошница с ляво водене
пълно изтегляне
с плавно прибиране.
3-D реглаж на челото. Прецизно движение.

INFO

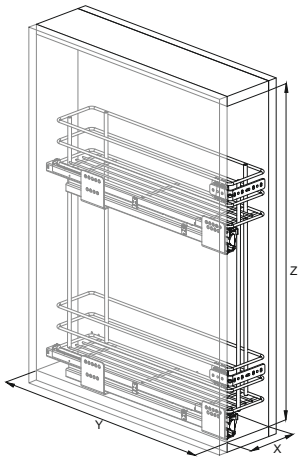

ПЛЪЗГАЧИ SIGE

	X	Y	Z	KG
150	110	295 495	520	10
200	160	495	520	10

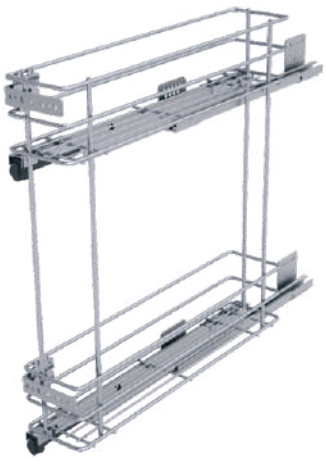

Кошница за долен модул 150 мм
Код: 3030-002G00312
Цена: 100,26 лв с ДДС

Кошница за долен модул 200 мм
Код: 3030-002G00712
Цена: 119,04 лв с ДДС

Кошница за **горен** модул 150 мм
Код: 3030-002G01012
Цена: 79,00 лв с ДДС

Допълнително:

065D

Разделител.

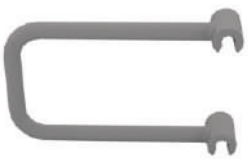

Разделител за 6 утилиери
Код: 3030-065D00001
Цена: 1,30 лв/бр с ДДС

ПОКРИТИЕ

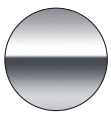

Хром

KSH Hadzhidimitrov

MADE IN ITALY

КСХ-Хаджидимитров ЕООД София, кв.Враждебна, ул. 3-та, 4 тел.: 02/ 943 45 34 www.obkov.com /e-mail: office@obkov.com

003G

GREEN LINE

Кошница за долен ред на 300 мм

Кошница с място за бутилки, плъзгачи с пълно изтегляне, фиксиране на дъното, с плавно затваряне.

3-D реглаж на челото. Прецизно движение.

INFO

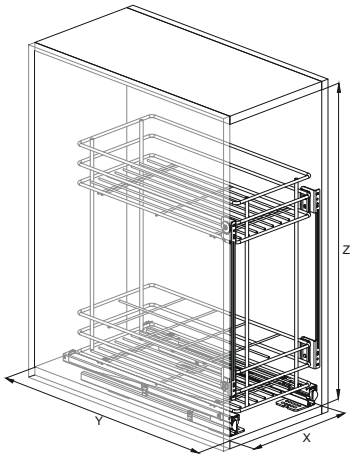

ПЛЪЗГАЧИ SIGE

	X	Y	Z	KG
300	255	495	520	30

Кошница за долен модул 300 мм

Код: 3030-003G00112

Цена: 158,23 лв с ДДС

Допълнително:

065D

Разделител.

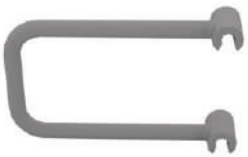

Разделител за 6 утилиери

Код: 3030-065D00001

Цена: 1,30 лв/бр с ДДС

ПОКРИТИЕ

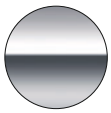

Хром

KSH Hadzhidimitrov

КСХ-Хаджидимитров ЕООД София, кв.Враждебна, ул. 3-та, 4 тел.: 02/ 943 45 34 www.obkov.com /e-mail: office@obkov.com

MADE IN ITALY

006G

GREEN LINE

Кошница за долен ред на 400 мм

Кошница за бутилки и хляб
с плъзгачи пълно изтегляне
с монтаж на пода
с плавно прибиране.

INFO

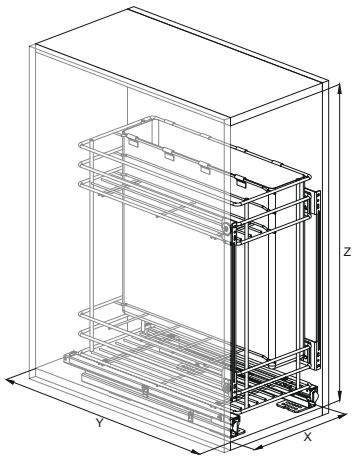

ПЛЪЗГАЧИ SIGE

	X	Y	Z	KG
400	355	445 495	520	30

Кошница за долен модул 400 мм

Код: 3030-006G00412

Цена: 188,20 лв с ДДС

Допълнително:

065D

Разделител.

Разделител за 6 утилиери

Код: 3030-065D000011

Цена: 1,30 лв/бр с ДДС

ПОКРИТИЕ

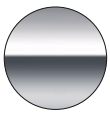

Хром

KSH Hadzhidimitrov

MADE IN ITALY

КСХ-Хаджидимитров ЕООД София, кв.Враждебна, ул. 3-та, 4 тел.: 02/ 943 45 34 www.obkov.com /e-mail: office@obkov.com

060G

GREEN LINE

Кошница за под мивка на 300 и 450 мм

Кошница за препарати двустранна, плъзгачи с пълно отваряне, фиксиране на дъното, комплект с тавичка и разделител.

INFO

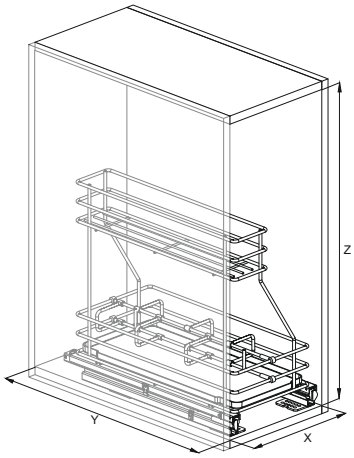

ПЛЪЗГАЧИ SIGE

	X	Y	Z	KG
300	230	445	440	30
450	380	495	440	30

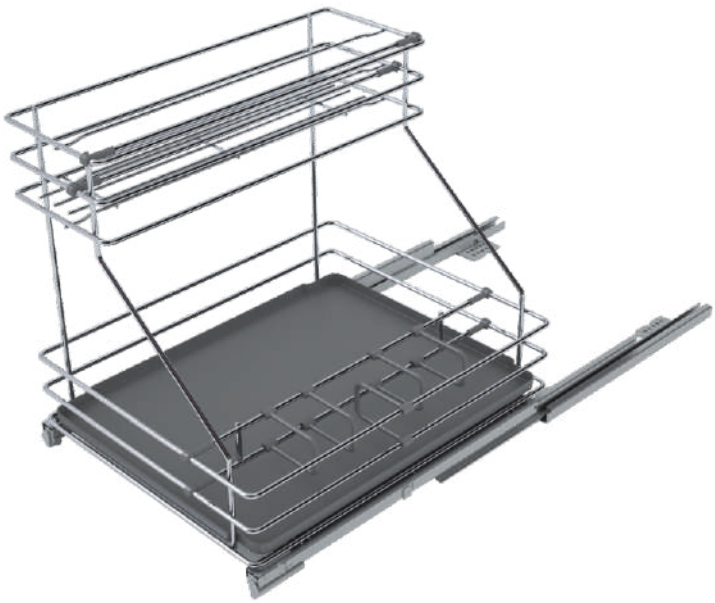

Кошница под мивка модул 300 мм

Код: 3030-060G00412

Цена: 177,00 лв с ДДС

Кошница под мивка модул 450 мм

Код: 3030-060G00212

Цена: 183,00 лв с ДДС

ПОКРИТИЕ

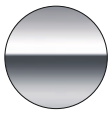

Хром

KSH Hadzhidimitrov

КСХ-Хаджидимитров ЕООД София, кв.Враждебна, ул. 3-та, 4 тел.: 02/ 943 45 34 www.obkov.com /e-mail: office@obkov.com

MADE IN ITALY

700G

GREEN LINE

Изтеглящ рафт под мивка

INFO

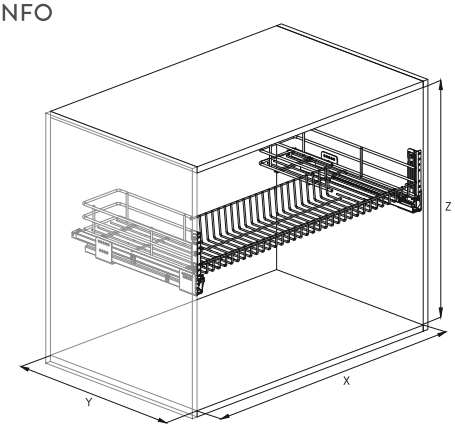

ПЛЪЗГАЧИ SIGE

	X	Y	Z	KG
900	860-868	445	180	30

Изтеглящ рафт под мивка
модул 900 мм

Код: 3030-700G00112

Цена: 194,15 лв с ДДС

ПОКРИТИЕ

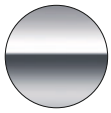

Хром

KSH Hadzhidimitrov

MADE IN ITALY

КСХ-Хаджидимитров ЕООД София, кв.Враждебна, ул. 3-та, 4 тел.: 02/ 943 45 34 www.obkov.com /e-mail: office@obkov.com

119G

GREEN LINE

Кошница-чекмедже за модул 450, 500 и 600 мм

Кошница-чекмедже с плъзгачи
пълно изтегляне с плавно затваряне.

INFO

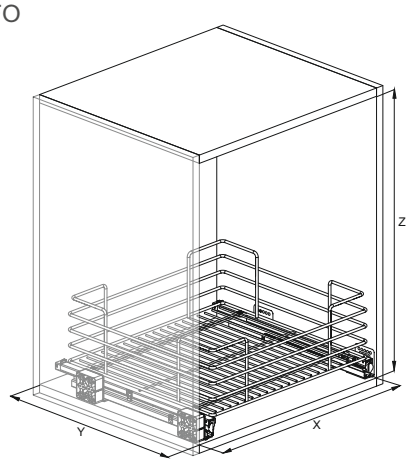

ПЛЪЗГАЧИ SIGE

	X	Y	Z	KG
450	410-418	495	220	30
500	460-468	495	220	30
600	560-568	495	180	30

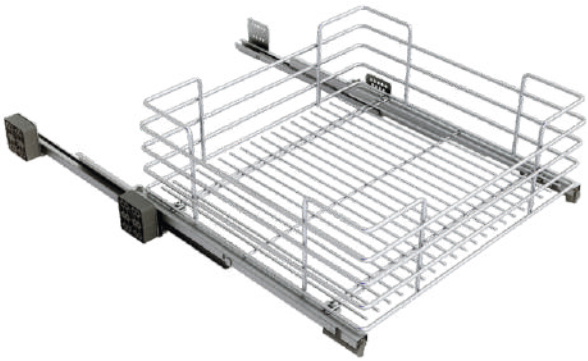

Кошница-чекм. за модул 450 мм
Код: 3030-119G00812
Цена: 145,00 лв с ДДС

Кошница-чекм. за модул 500 мм
Код: 3030-119G02012
Цена: 157,00 лв с ДДС

Кошница-чекм. за модул 600 мм
Код: 3030-119G00912
Цена: 179,00 лв с ДДС

Допълнително:

Разделител за изтеглящо чекмедже 495 мм
Код: 3030-066I00011
Цена: 13,00 лв с ДДС

ПОКРИТИЕ

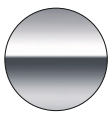

Хром

KSH Hadzhidimitrov

MADE IN ITALY

КСХ-Хаджидимитров ЕООД София, кв.Враждебна, ул. 3-та, 4 тел.: 02/ 943 45 34 www.obkov.com /e-mail: office@obkov.com

258

GREEN LINE

Изтегляща колона с 5 кошници с плавно затваряне за модули 150 и 200 мм

Механизъм за изтегляща колона, с плъзгачи пълно изтегляне с плавно, товароносимост 80 кг. Комплект с 5 кошници и планки за врата.

INFO

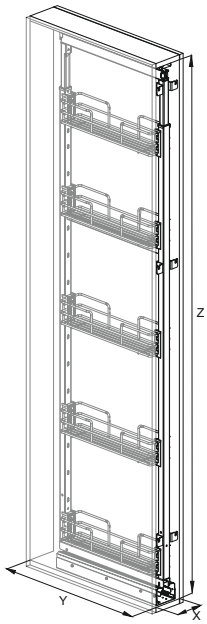

ПЛЪЗГАЧИ **THOMAS REGOUT**

> <	X	Y	Z	KG
150	100	455	1880-2180	80
200	150	455	1880-2180	80

Колона изтегляща за модул 150 мм

Код: 3030-258A00112

Цена: 610,50 лв с ДДС

Колона изтегляща за модул 200 мм

Код: 3030-258A00212

Цена: 650,00 лв с ДДС

ОПЦИЯ:

065D

Разделител.

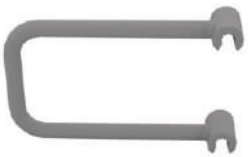

Разделител за 6 утилиери

Код: 3030-065D00001

Цена: 1,30 лв/бр с ДДС

ПОКРИТИЕ

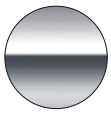

Хром

KSH Hadzhidimitrov

MADE IN ITALY

КСХ-Хаджидимитров ЕООД София, кв.Враждебна, ул. 3-та, 4 тел.: 02/ 943 45 34 www.obkov.com /e-mail: office@obkov.com

Изтегляща колона с 5 кошници с плавно затваряне за модули 300, 400 и 450 мм

257
GREEN LINE

Рамка за изтегляща колона

Код: 3030-255A00110
Цена: 187,00 лв с ДДС
Код: 3030-255M00110
Цена: 189,00 лв с ДДС

	Z
255A	1880-2180
255M	1615-1915

INFO

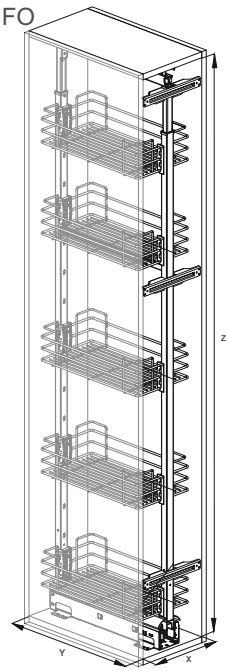

ПЛЪЗГАЧИ **THOMAS REGOUT**

> <	X	Y	KG
300	250	505	80
400	350	505	80
450	400	505	80

Комплект плъзгачи, пълно изтегляне с плавно, товароносимост 80 кг, с комплект планки за захващане за вратата.

Комплект плъзгачи 300 мм
Код: 3030-257K01600
Цена: 313,03 лв с ДДС

Комплект плъзгачи 400 мм
код: 3030-257K01700
Цена: 312,06 лв с ДДС

Комплект плъзгачи 450 мм
Код: 3030-257K01800
Цена: 307,67 лв с ДДС

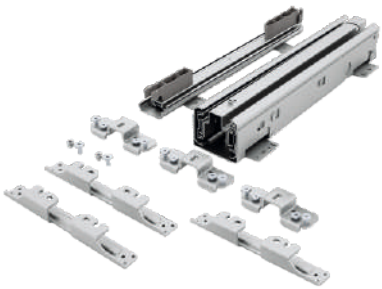

Кошница с решетъчно дъно за изтегляща колона

Комплект 5 кошници 300 мм
Код: 3030-251K02012
Цена: 187,00 лв с ДДС

Комплект 5 кошници 400 мм
Код: 3030-251K02112
Цена: 209,20 лв с ДДС

Комплект 5 кошници 450 мм
Код: 3030-251K02212
Цена: 206,00 лв с ДДС

Рамка, 5 кошници и плъзг. за 300 мм
Цена: 687,00 лв с ДДС

Рамка, 5 кошници и плъзг. за 400 мм
Цена: 708,00 лв с ДДС

Рамка, 5 кошници и плъзг. за 450 мм
Цена: 701,00 лв с ДДС

ПОКРИТИЕ

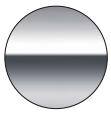

Хром

KSH Hadzhidimitrov

MADE IN ITALY

КСХ-Хаджидимитров ЕООД София, кв.Враждебна, ул. 3-та, 4 тел.: 02/ 943 45 34 www.obkov.com /e-mail: office@obkov.com

295

GREEN LINE

Колона за отваряема врата с панти, на 3 опорни точки с 5 кошници с плавно за модул 300 мм

Рамка за изтегляща колона 1880 мм

INFO

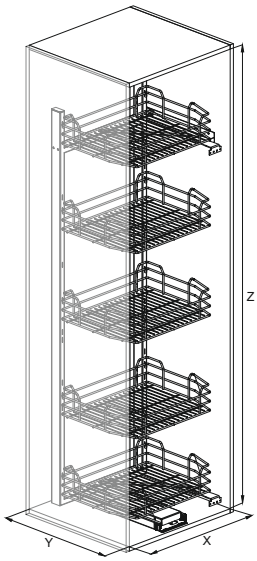

ПЛЪЗГАЧИ **THOMAS REGOUT**

	X	Y	Z	KG
300	252	470	1880	80

Колона за отв. врата с 5 кошници за модул 300 мм

Код: 3030-295A00610CU

Цена: 600,60 лв с ДДС

Плавно за колона

Код: 3030-29500000

Цена: 61,00 лв с ДДС

Комплект плъзгачи

Плъзгачи Thomas Regout с плавно затваряне.

Кошници - комплект 5 броя

Кошници 5 броя с решетъчно дъно за колона с врата.

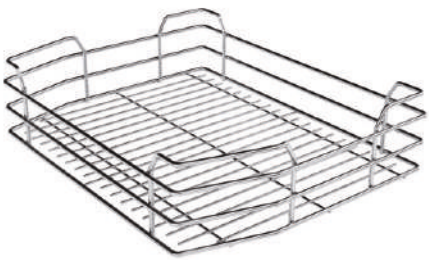

ПОКРИТИЕ

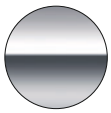

Хром

KSH Hadzhidimitrov

MADE IN ITALY

КСХ-Хаджидимитров ЕООД София, кв.Враждебна, ул. 3-та, 4 тел.: 02/ 943 45 34 www.obkov.com /e-mail: office@obkov.com

350
GREEN LINE

Изтеглящ с е ъглов механизъм с 4 кошници, за модул 900 мм, с плавно, ляв и десен

Изтеглящ механизъм за
ъглов шкаф, с 4 кошници,
решетъчно дъно, с плавно затваряне.

На снимката - лява версия.

INFO

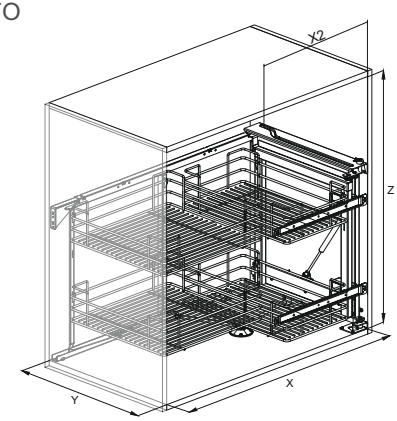

ПЛЪЗГАЧИ **THOMAS REGOUT**

	X	Y	Z	X2	KG
900	860-1000	505	600	450	35

Механизъм за ъглов шкаф, десен, к-т с 4 кошници за модул 900 мм
Код: 3030-350X001D12
Цена: 580,00 лв с ДДС

Механизъм за ъглов шкаф, ляв, к-т с 4 кошници за модул 900 мм
Код: 3030-350X001S12
Цена: 566,00 лв с ДДС

ПОКРИТИЕ

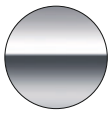

Хром

KSH Hadzhidimitrov

MADE IN ITALY

КСХ-Хаджидимитров ЕООД София, кв.Враждебна, ул. 3-та, 4 тел.: 02/ 943 45 34 www.obkov.com /e-mail: office@obkov.com

371X

Изтеглящи с е рафтове (2 броя) от ъглов шкаф, за модул 900 мм, ляв и десен

На снимката - дясна версия.

Рафтове изтеглящи за ъглов шкаф,
два броя с плътно дъно
с хромирана рамка.
Монтаж върху дъно.

INFO

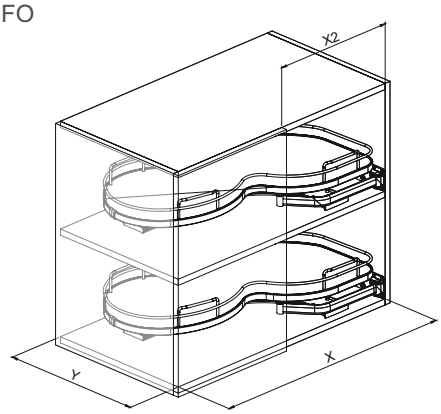

	X	X2	Y	KG
900	860	450	490	25

Механизъм Облак за ъглов шкаф, десен, к-т 2 рафта за модул 900 мм
Код: 3030-371X002D12
Цена: 445,27 лв с ДДС

Механизъм Облак за ъглов шкаф, ляв, к-т 2 рафта за модул 900 мм
Код: 3030-371X002S12
Цена: 445,27 лв с ДДС

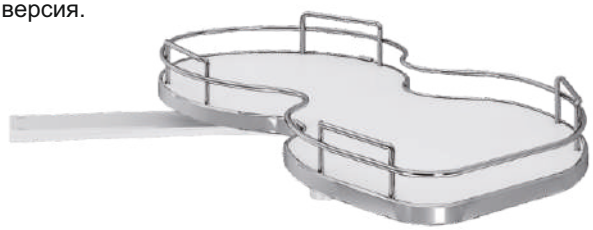

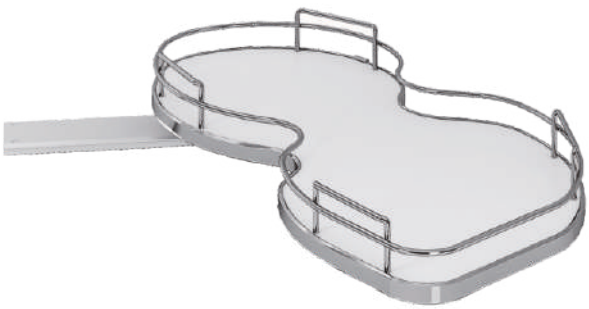

Плавно за Облак, к-т с амортисьори и за 2-та рафта
Код: 3030-37100003
Цена: 105,67 лв с ДДС

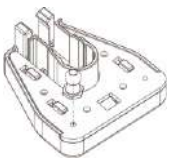

ПОКРИТИЕ

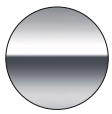

Хром

KSH Hadzhidimitrov

КСХ-Хаджидимитров ЕООД София, кв.Враждебна, ул. 3-та, 4 тел.: 02/ 943 45 34 www.obkov.com /e-mail: office@obkov.com

MADE IN ITALY

052A

GOCCIA A GOCCIA

Отцедник за чинии и чаши за модул 600 мм

Комплект отцедник
с тавичка. Inox AISI 201.

INFO

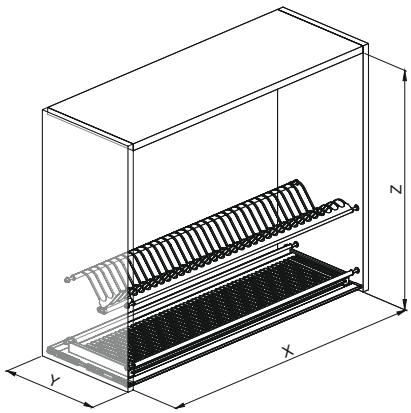

	X	Y*
600	560-568	224

* Медуосово между щифтовете

Отцедник за чинии и чаши за модул 600 мм

Код: 3030-052A00711

Цена: 68,11 лв с ДДС

STANDARD

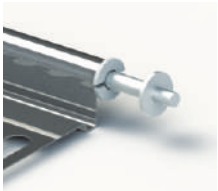

∅5 mm

KSH Hadzhidimitrov

КСХ-Хаджидимитров ЕООД София, кв.Враждебна, ул. 3-та, 4 тел.: 02/ 943 45 34 www.obkov.com /e-mail: office@obkov.com

MADE IN ITALY

999T

GOCCIA A GOCCIA

Отцедник за чинии и чаши, изтеглящ се под мивка, за модули 450 и 600 мм

Отцедник за чинии и чаши за долен шкаф,
с алуминиеви ванички, лесно почистване
плъзгачи пълно изтегляне
с плавно затваряне.

INFO

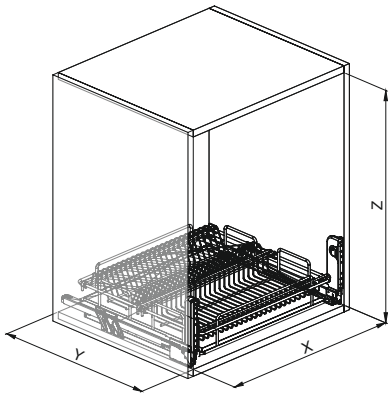

GUIDE GRASS - GRASS SLIDES

> <	X	Y	Z	KG
450	414	505	110	40
600	564	505	110	40

Отцедник, изтеглящ се под мивка
с плавно за модул 450 мм
Код: 3030-999T00612
Цена: 278,00 лв с ДДС
Отцедник, изтеглящ се под мивка
с плавно за модул 600 мм
Код: 3030-999T00512
Цена: 307,00 лв с ДДС

ПОКРИТИЕ

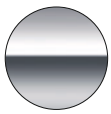

Хром

KSH Hadzhidimitrov

КСХ-Хаджидимитров ЕООД София, кв.Враждебна, ул. 3-та, 4 тел.: 02/ 943 45 34 www.obkov.com /e-mail: office@obkov.com

MADE IN ITALY

590
QUADRIFOGLIOLINE

Кош за пране 53 литра за модул 450 мм

Кош за пране изтеглящ,
плъзгачи пълно изтегляне,
с плавно затваряне.

INFO

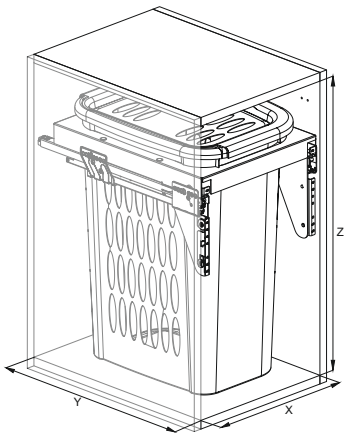

Плъзгачи GRASS

	X	Y	Z	LT	KG
450	410	505	600	53	40

Кош за пране 53 литра, за модул 450 мм

Код: 3030-59000100

Цена: 330,00 лв с ДДС

ПОКРИТИЕ

Бял

КСХ-Хаджидимитров ЕООД София, кв.Враждебна, ул. 3-та, 4 тел.: 02/ 943 45 34 www.obkov.com /e-mail: office@obkov.com

Кош за боклук за разделно събиране с автоматичен капак 28 литра за модул 300 мм

Кош за боклук изтеглящ се,
за разделно събиране,
вместимост: 28 литра.

INFO

	X	Y	Z	LT
300	255	450	398	28

Кош за боклук 2 отделения,
авт. капак за модул 300 мм

Код: 3030-5300011

Цена: 102,00 лв с ДДС

Допълнителен рафт за врати от 300 мм

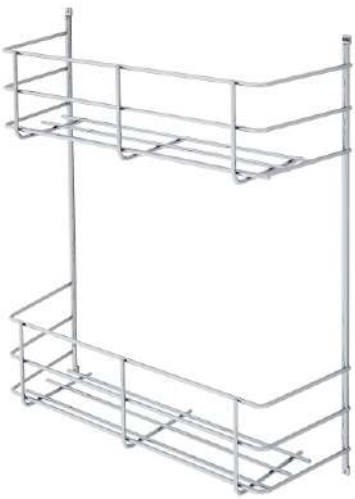

	X	Y	Z
400	335	110	410.

Допълнителен рафт за врата
300 мм

Код: 3030-05900112

Цена: 21,00 лв с ДДС